令和８年度　千葉県社会人バドミントン選手権大会 兼　第69回　全日本社会人バドミントン選手権大会県選考会

令和８年５月１７日　関宿パークMOPS

一般男子シングルス

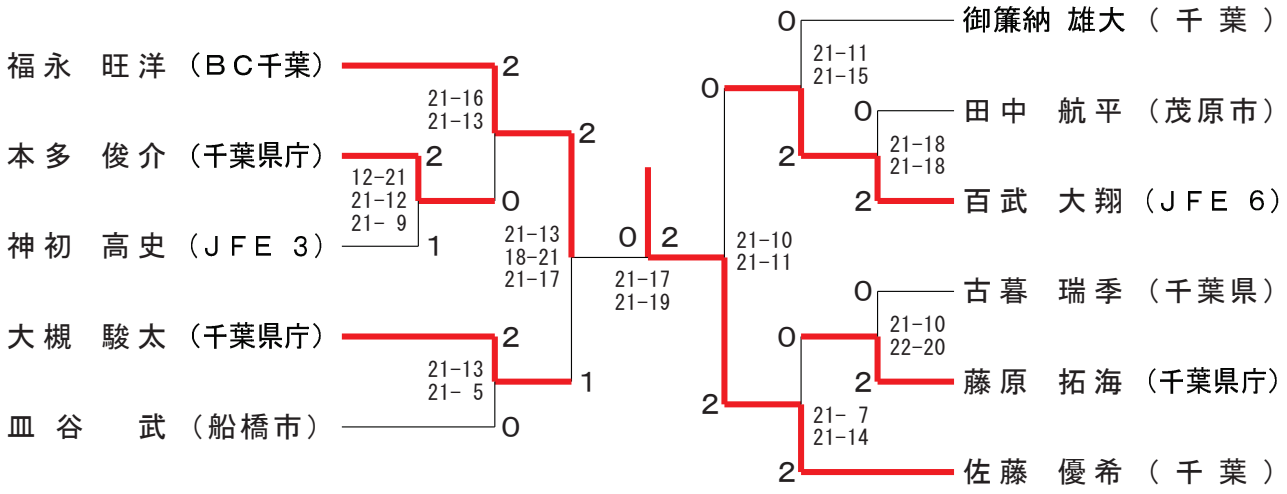

一般女子シングルス

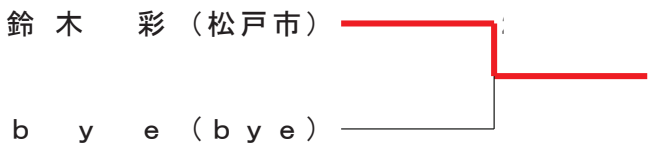
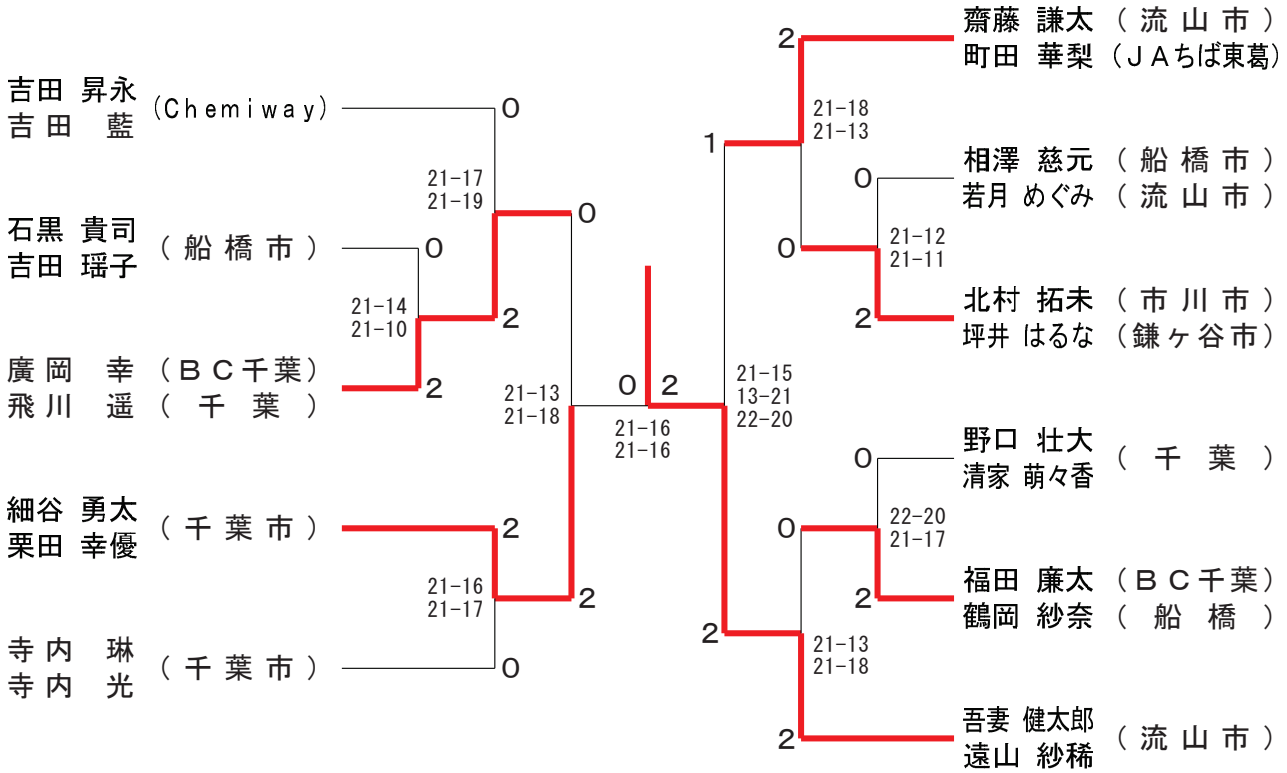
一般混合ダブルス