ＪＯＣジュニアオリンピックカップ
第３７回全日本ジュニアバドミントン選手権大会ジュニアの部千葉予選会

男子ダブルス
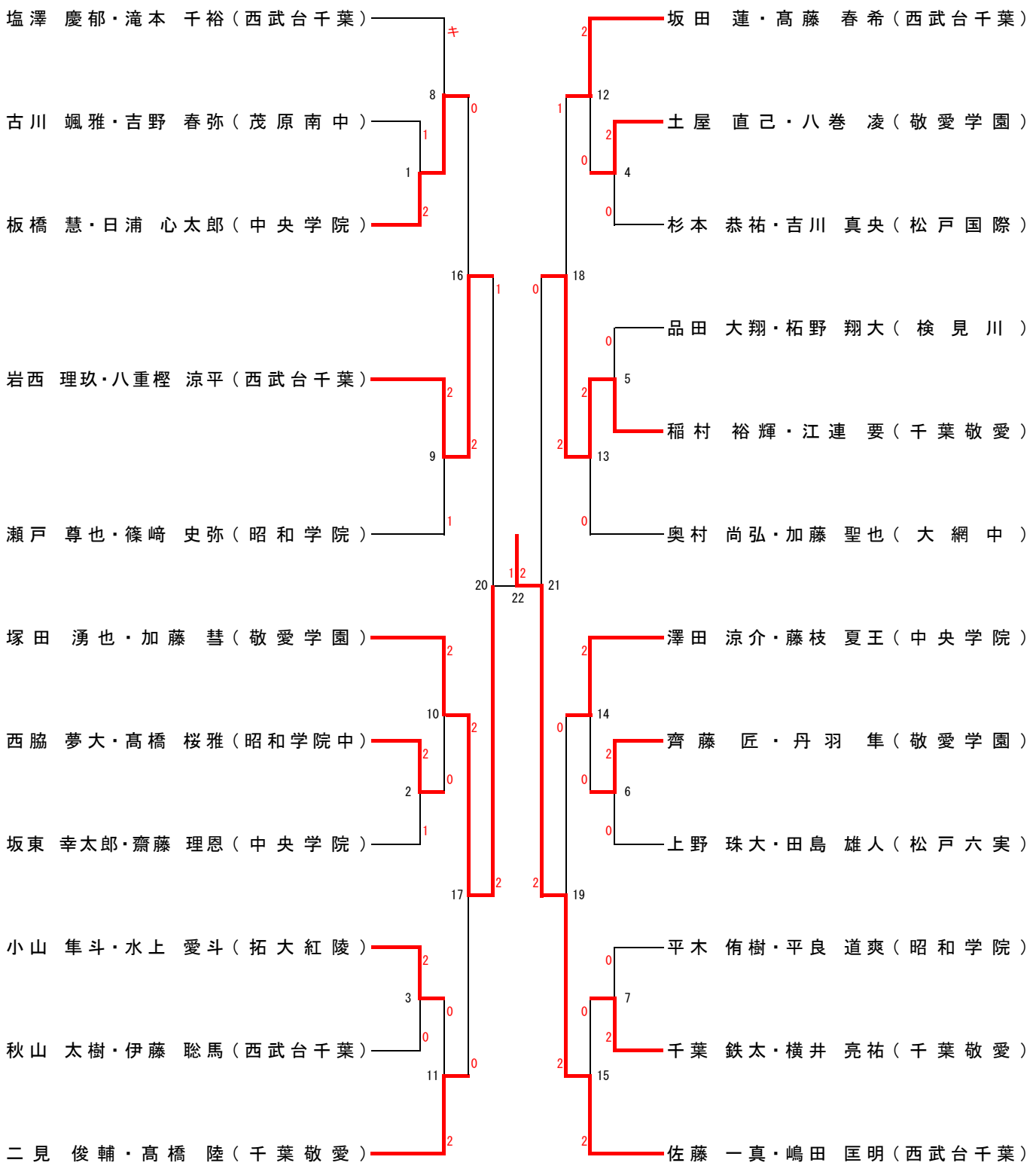
平成３０年８月１１日（土）
千葉県総合スポーツセンター体育館