女子ダブルス

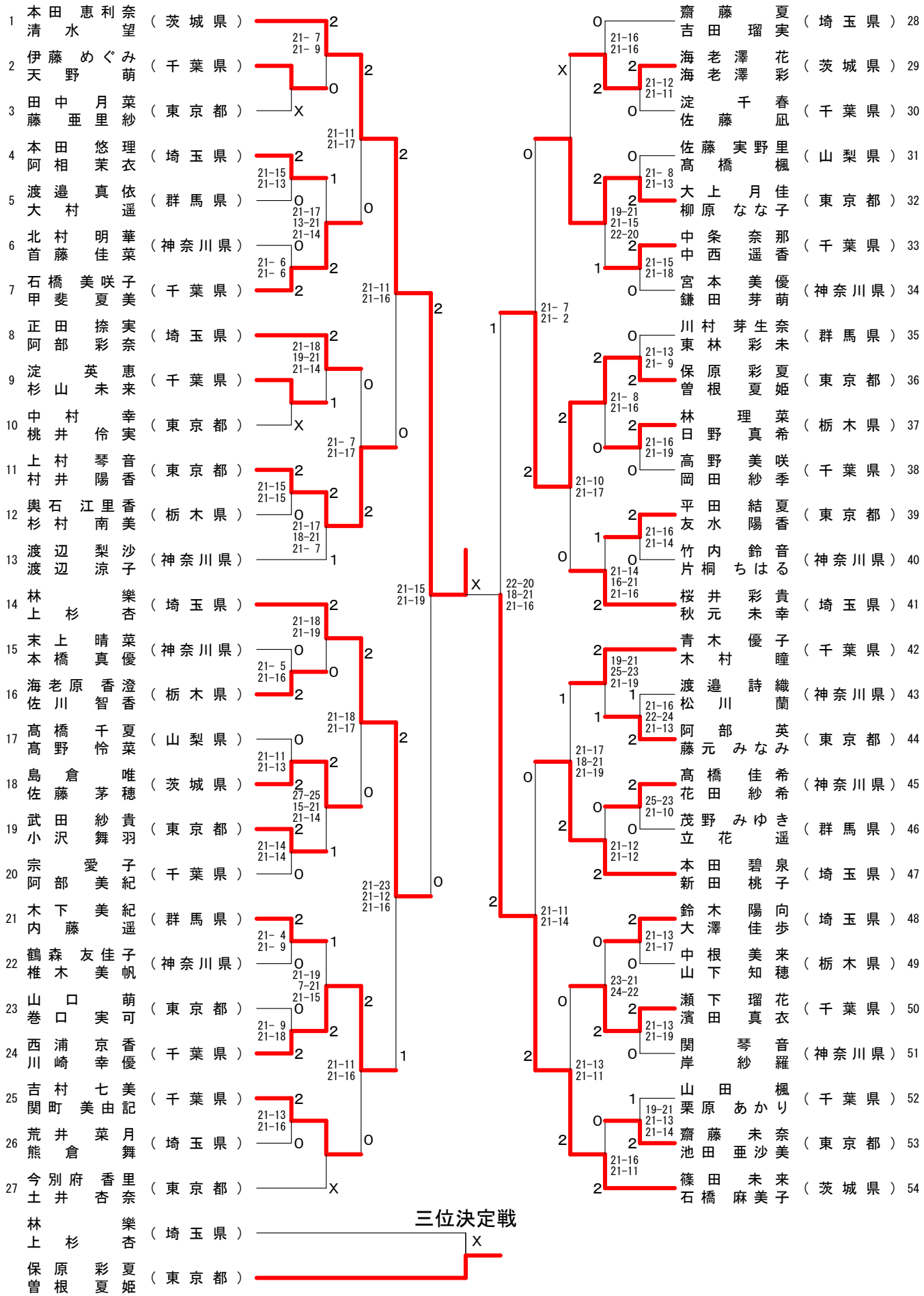
1 本田 恵利奈 清水 望 （茨城県）
2 伊藤 めぐみ 天野 萌 （千葉県）
3 田中 月菜 藤 亜里紗 （東京都）
4 本田 悠理 阿相 茉衣 （埼玉県）
5 渡邉 真依 大村 遥 （群馬県）
6 北村 明華 首藤 佳菜 （神奈川県）
7 石橋 美咲子 甲斐 夏美 （千葉県）
8 正田 捺実 阿部 彩奈 （埼玉県）
9 淀 英恵 杉山 未来 （千葉県）
10 中村 幸 桃井 伶実 （東京都）
11 上村 琴音 村井 陽香 （東京都）
12 奥石 江里香 杉村 南美 （栃木県）
13 渡辺 梨沙 渡辺 涼子 （神奈川県）
14 林 樂 上杉 杏 （埼玉県）
15 末上 晴菜 本橋 真優 （神奈川県）
16 海老原 香澄 佐川 智香 （栃木県）
17 髙橋 千夏 髙野 怜菜 （山梨県）
18 島倉 唯 佐藤 茅穂 （茨城県）
19 武田 紗貴 小沢 舞羽 （東京都）
20 宗 愛子 阿部 美紀 （千葉県）
21 木下 美紀 内藤 遥 （群馬県）
22 鶴森 友佳子 椎木 美帆 （神奈川県）
23 山口 萌 巻口 実可 （東京都）
24 西浦 京香 川崎 幸優 （千葉県）
25 吉村 七美 関町 美由記 （千葉県）
26 荒井 菜月 熊倉 舞 （埼玉県）
27 今別府 香里 土井 杏奈 （東京都）
林 樂 上杉 杏 （埼玉県）
保原 彩夏 曽根 夏姫 （東京都）
三位決定戦
齋藤 夏 吉田 瑠実 （埼玉県） 28
海老澤 花 海老澤 彩 （茨城県） 29
淀 千春 佐藤 凪 （千葉県） 30
佐藤 実野里 髙橋 楓 （山梨県） 31
大上 月佳 柳原 なな子 （東京都） 32
中条 奈那 中西 遥香 （千葉県） 33
宮本 美優 鎌田 芽萌 （神奈川県） 34
川村 芽生奈 東林 彩未 （群馬県） 35
保原 彩夏 曽根 夏姫 （東京都） 36
林 理菜 日野 真希 （栃木県） 37
高野 美咲 岡田 紗季 （千葉県） 38
平田 結夏 友水 陽香 （東京都） 39
竹内 鈴音 片桐 ちはる （神奈川県） 40
桜井 彩貴 秋元 未幸 （埼玉県） 41
青木 優子 木村 瞳 （千葉県） 42
渡邉 詩織 松川 蘭 （神奈川県） 43
阿部 英 藤元 みなみ （東京都） 44
髙橋 佳希 花田 紗希 （神奈川県） 45
茂野 みゆき 立花 遥 （群馬県） 46
本田 碧泉 新田 桃子 （埼玉県） 47
鈴木 陽向 大澤 佳歩 （埼玉県） 48
中根 美来 山下 知穂 （栃木県） 49
瀬下 瑠花 濱田 真衣 （千葉県） 50
関 琴音 岸 紗羅 （神奈川県） 51
山田 楓 栗原 あかり （千葉県） 52
齋藤 未奈 池田 亜沙美 （東京都） 53
篠田 未来 石橋 麻美子 （茨城県） 54