男子ダブルス

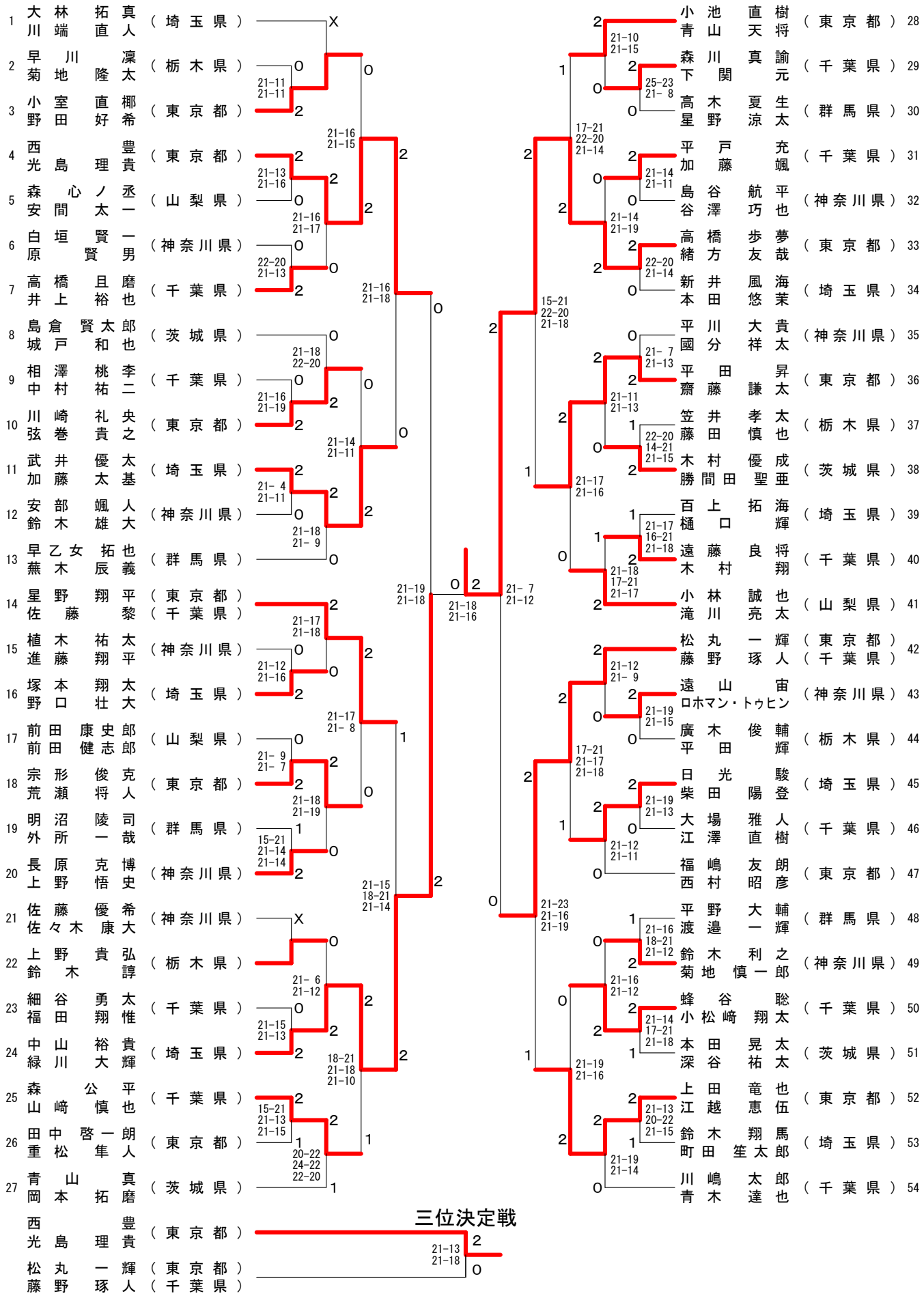
1 大林 拓 真 川端 直人 （埼玉県）
2 早川 凜 菊地 隆太 （栃木県）
3 小室 直椰 野田 好希 （東京都）
4 西 豊 光島 理貴 （東京都）
5 森心 丞 安間 太一 （山梨県）
6 白垣 賢一 原 賢男 （神奈川県）
7 高橋 且磨 井上 裕也 （千葉県）
8 島倉 賢太郎 城戸 和也 （茨城県）
9 相澤 桃李 中村 祐二 （千葉県）
10 川崎 礼央 弦巻 貴之 （東京都）
11 武井 優太 加藤 太基 （埼玉県）
12 安部 颯人 鈴木 雄大 （神奈川県）
13 早乙女 拓也 蕪木 辰義 （群馬県）
14 星野 翔平 佐藤 黎 （東京都）（千葉県）
15 植木 祐太 進藤 翔平 （神奈川県）
16 塚本 翔太 野口 壮大 （埼玉県）
17 前田 康史郎 前田 健志郎 （山梨県）
18 宗形 俊克 荒瀬 将人 （東京都）
19 明沼 陵司 外所 一哉 （群馬県）
20 長原 克博 上野 悟史 （神奈川県）
21 佐藤 優希 佐々木 康大 （神奈川県）
22 上野 貴弘 鈴木 諄 （栃木県）
23 細谷 勇太 福田 翔惟 （千葉県）
24 中山 裕貴 緑川 大輝 （埼玉県）
25 森 公平 山崎 慎也 （千葉県）
26 田中 啓一朗 重松 隼人 （東京都）
27 青山 真 岡本 拓磨 （茨城県）
28 小池 直樹 青山 天将 （東京都）
29 森川 真諭 下関 元 （千葉県）
30 高木 夏生 星野 涼太 （群馬県）
31 平戸 充 加藤 颯 （千葉県）
32 島谷 航平 谷澤 巧也 （神奈川県）
33 高橋 歩夢 緒方 友哉 （東京都）
34 新井 風海 本田 悠茉 （埼玉県）
35 平川 大貴 國分 祥太 （神奈川県）
36 平田 昇 齋藤 謙太 （東京都）
37 笠井 孝太 藤田 慎也 （栃木県）
38 木村 優成 勝間田 聖亜 （茨城県）
39 百上 拓海 樋口 輝 （埼玉県）
40 遠藤 良将 木村 翔 （千葉県）
41 小林 誠也 滝川 亮太 （山梨県）
42 松丸 一輝 藤野 琢人 （東京都）（千葉県）
43 遠山 宙 ロホマン・トゥヒン （神奈川県）
44 廣木 俊輔 平田 輝 （栃木県）
45 日光 駿 柴田 陽登 （埼玉県）
46 大場 雅人 江澤 直樹 （千葉県）
47 福嶋 友朗 西村 昭彦 （東京都）
48 平野 大輔 渡邉 一輝 （群馬県）
49 鈴木 利之 菊地 慎一郎 （神奈川県）
50 蜂谷 聡 小松崎 翔太 （千葉県）
51 本田 晃太 深谷 祐太 （茨城県）
52 上田 竜也 江越 恵伍 （東京都）
53 鈴木 翔馬 町田 笙太郎 （埼玉県）
54 川嶋 太郎 青木 達也 （千葉県）
三位決定戦
西 豊 光島 理貴 （東京都）
松丸 一輝 藤野 琢人 （東京都）（千葉県）