男子シングルス

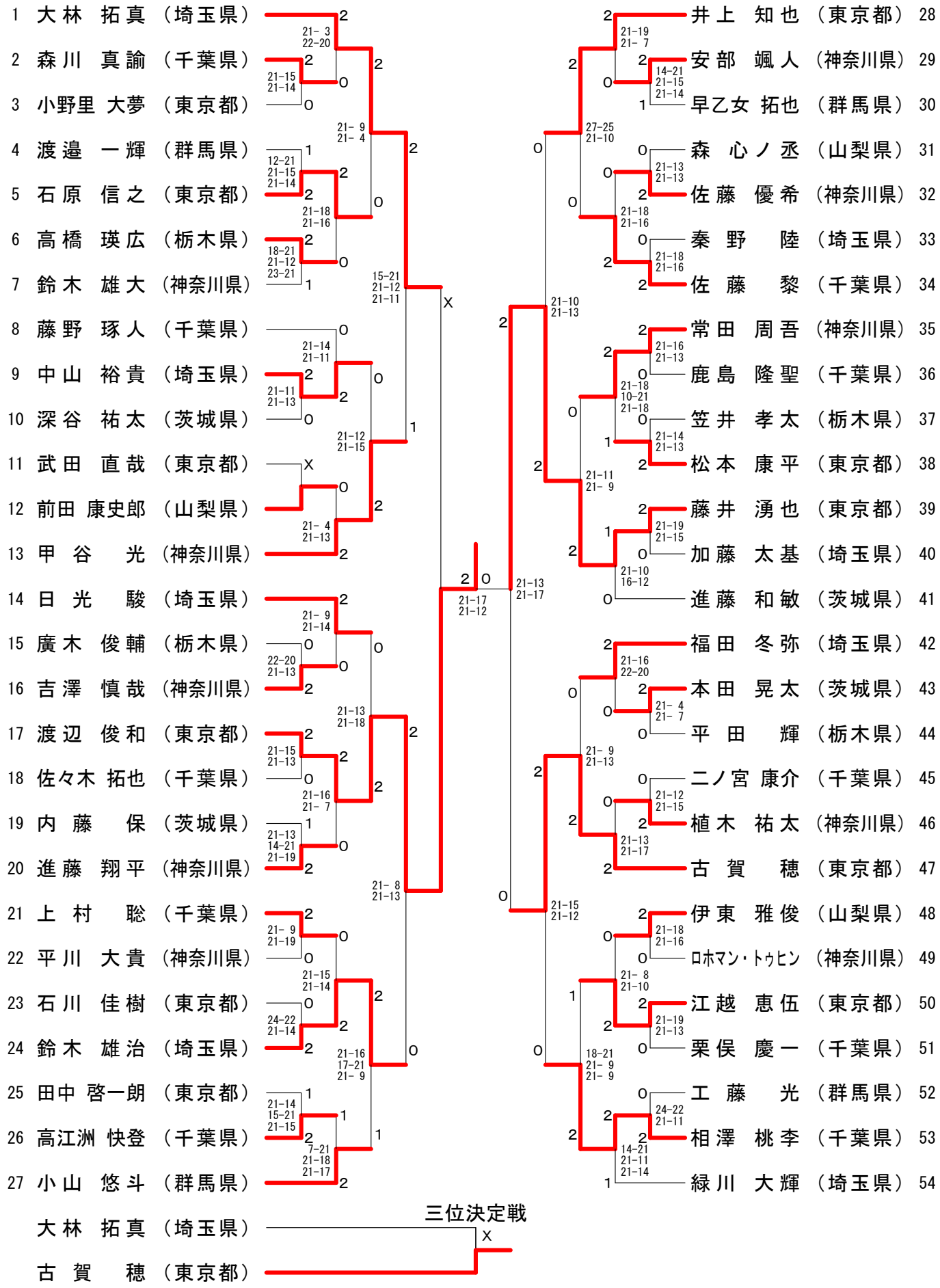
1 大林 拓真 (埼玉県)
2 森川 真諭 (千葉県)
3 小野里 大夢 (東京都)
4 渡邉 一輝 (群馬県)
5 石原 信之 (東京都)
6 高橋 瑛広 (栃木県)
7 鈴木 雄大 (神奈川県)
8 藤野 琢人 (千葉県)
9 中山 裕貴 (埼玉県)
10 深谷 祐太 (茨城県)
11 武田 直哉 (東京都)
12 前田 康史郎 (山梨県)
13 甲谷 光 (神奈川県)
14 日光 駿 (埼玉県)
15 廣木 俊輔 (栃木県)
16 吉澤 慎哉 (神奈川県)
17 渡辺 俊和 (東京都)
18 佐々木 拓也 (千葉県)
19 内藤 保 (茨城県)
20 進藤 翔平 (神奈川県)
21 上村 聡 (千葉県)
22 平川 大貴 (神奈川県)
23 石川 佳樹 (東京都)
24 鈴木 雄治 (埼玉県)
25 田中 啓一朗 (東京都)
26 高江洲 快登 (千葉県)
27 小山 悠斗 (群馬県)
28 井上 知也 (東京都)
29 安部 颯人 (神奈川県)
30 早乙女 拓也 (群馬県)
31 森 心ノ丞 (山梨県)
32 佐藤 優希 (神奈川県)
33 秦野 陸 (埼玉県)
34 佐藤 黎 (千葉県)
35 常田 周吾 (神奈川県)
36 鹿島 隆聖 (千葉県)
37 笠井 孝太 (栃木県)
38 松本 康平 (東京都)
39 藤井 湧也 (東京都)
40 加藤 太基 (埼玉県)
41 進藤 和敏 (茨城県)
42 福田 冬弥 (埼玉県)
43 本田 晃太 (茨城県)
44 平田 輝 (栃木県)
45 二ノ宮 康介 (千葉県)
46 植木 祐太 (神奈川県)
47 古賀 穂 (東京都)
48 伊東 雅俊 (山梨県)
49 ロホマン・トゥヒン (神奈川県)
50 江越 恵伍 (東京都)
51 栗俣 慶一 (千葉県)
52 工藤 光 (群馬県)
53 相澤 桃李 (千葉県)
54 緑川 大輝 (埼玉県)
三位決定戦
大林 拓真 (埼玉県)
古賀 穂 (東京都)