30-02-04 17:11

29年度総合選手権ダブルス(30-02-04実施)　男子ﾀﾞﾌﾞﾙｽ

0001 川嶋　太郎(ＢＣ千葉)
　　宵木　達也(ＢＣ千葉)

0002 佐々木　拓(千葉敬愛高校)
　　江澤　直樹(千葉敬愛高校)

0003 遠藤　幸輝(千葉商科大学)
　　小坂部　拓(千葉商科大学)

0004 野村　和弘(千葉県庁)
　　藤崎　草多(佐倉市)

0005 山下　智史(千葉大学)
　　新保　龍馬(千葉大学)

0006 遠藤　良将(東京情報大学)
　　木村　翔　(東京情報大学)

0007 小泉　佳祐(流山市)
　　金子　逸也(千葉市)

0008 清水　洋志(浦安市)
　　皿谷　武　(浦安市)

0009 栗俣　慶一(千葉商科大学)
　　鈴木　功弥(千葉商科大学)

0010 山崎　慎也(日本大学)
　　上村　聡　(慶応義塾大学)

0011 佐々木　遥(千葉大学)
　　染谷　芳輝(千葉大学)

0012 大木　隆　(船橋市)
　　伊藤　淳二(千葉県庁)

0013 宮本　大地(ＢＣ千葉)
　　山根　賢太(ＢＣ千葉)

0014 太田　悠斗(千葉商科大学)
　　菅原　彩人(千葉商科大学)

0015 高江洲　快(東京情報大学)
　　植森　潤　(東京情報大学)

0016 田辺　直季(千葉商科大学)
　　若月　涼太(千葉商科大学)

0017 川口　実也(千葉県庁)
　　鈴木　慎也(千葉県庁)

0018 鹿島　隆聖(昭和学院高校)
　　七尾　陽斗(昭和学院高校)

0019 平戸　充　(ＢＣ千葉)
　　栗俣　知弥(ＢＣ千葉)

大橋　遊　(西武台クラブ)　002
　　古橋　俊彦(ＪＡちば東葛)

小林　樹　(昭和学院高校)　002
　　赤池　龍希(昭和学院高校)

中村　瑛平(東京情報大学)　002
　　森　宏樹　(東京情報大学)

木村　浩太(千葉県庁)　002
　　高野　晋光(千葉県庁)

菊川　翼　(千葉商科大学)　002
　　横田　和樹(千葉商科大学)

三田　篤也(東京情報大学)　002
　　茂木　駿　(東京情報大学)

野口　祐介(松戸市)　002
　　吉野　真幸(市川市)

伊良皆　文(東京情報大学)　002
　　小笠原　和(東京情報大学)

吉川　真央(千葉大学)　002
　　清水　海斗(千葉大学)

高橋　良平(ＢＣ千葉)　002
　　久高　侑　(ＢＣ千葉)

島津　晧一(千葉商科大学)　003
　　加藤　匠　(千葉商科大学)

平野　拓哉(君津市)　003
　　嶋田　純也(Ｃｈｅｍｉｗａｙ)

加藤　颯　(ウエンブレー)　003
　　森　公平　(明治大学)

細谷　昂良(東京情報大学)　003
　　北　貴匡　(東京情報大学)

森川　真論(東京理科大学)　003
　　下関　元　(東京理科大学)

北澤　賢洋(千葉大学)　003
　　小林　啓明(千葉大学)

加瀬　健　(千葉商科大学)　003
　　関野　凌成(千葉商科大学)

林　哲生　(東京情報大学)　003
　　佐々木　健(東京情報大学)

高橋　且磨(ＢＣ千葉)　003
　　井上　裕也(ＢＣ千葉)

30-02-04 17:11
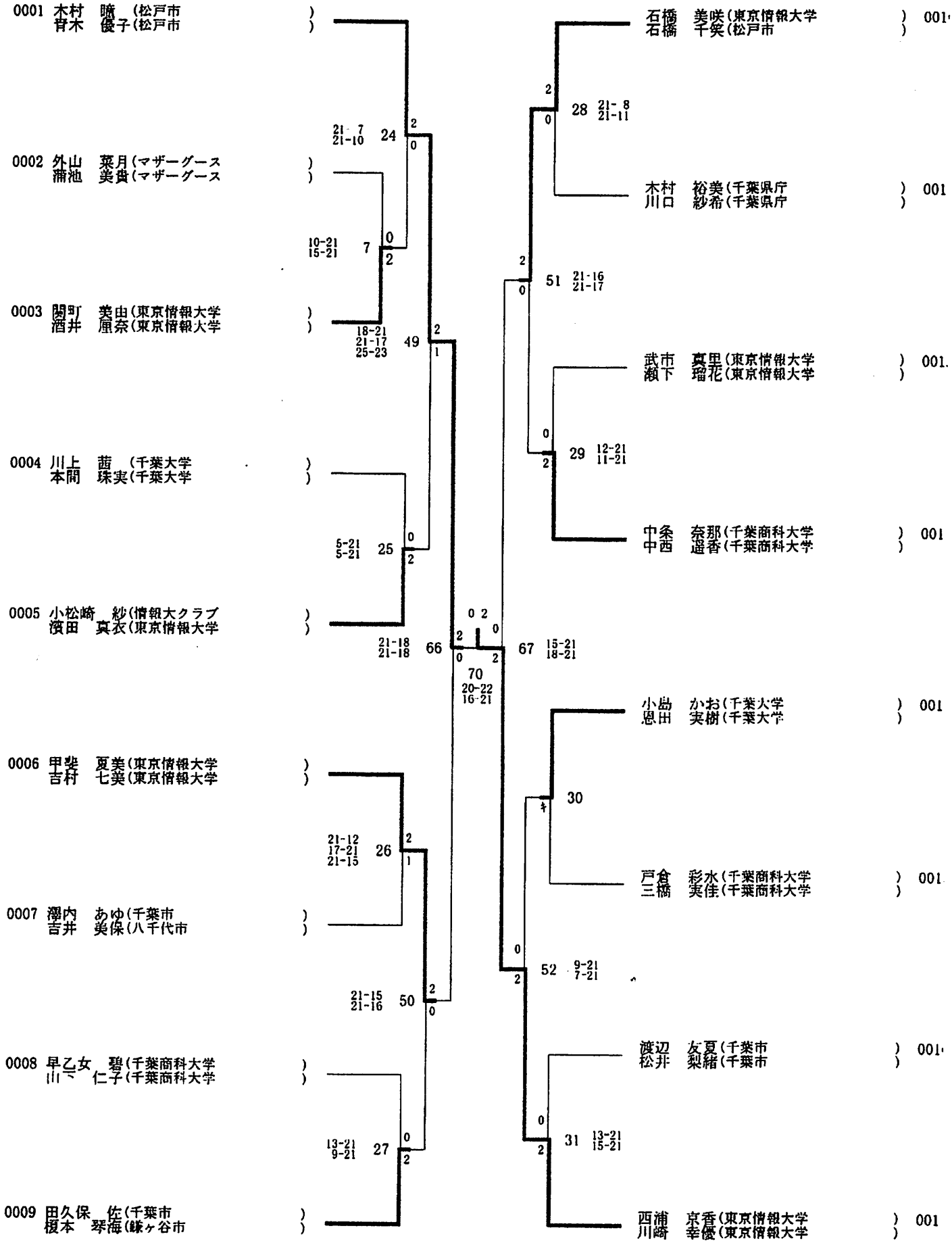
29年度総合選手権ダブルス(30-02-04実施)　女子ﾀﾞﾌﾞﾙｽ