29-05-21 20:29

平成２９年度県民２部（国体予選）大会(29-04-13実施)　男子ｼﾝｸﾞﾙｽ

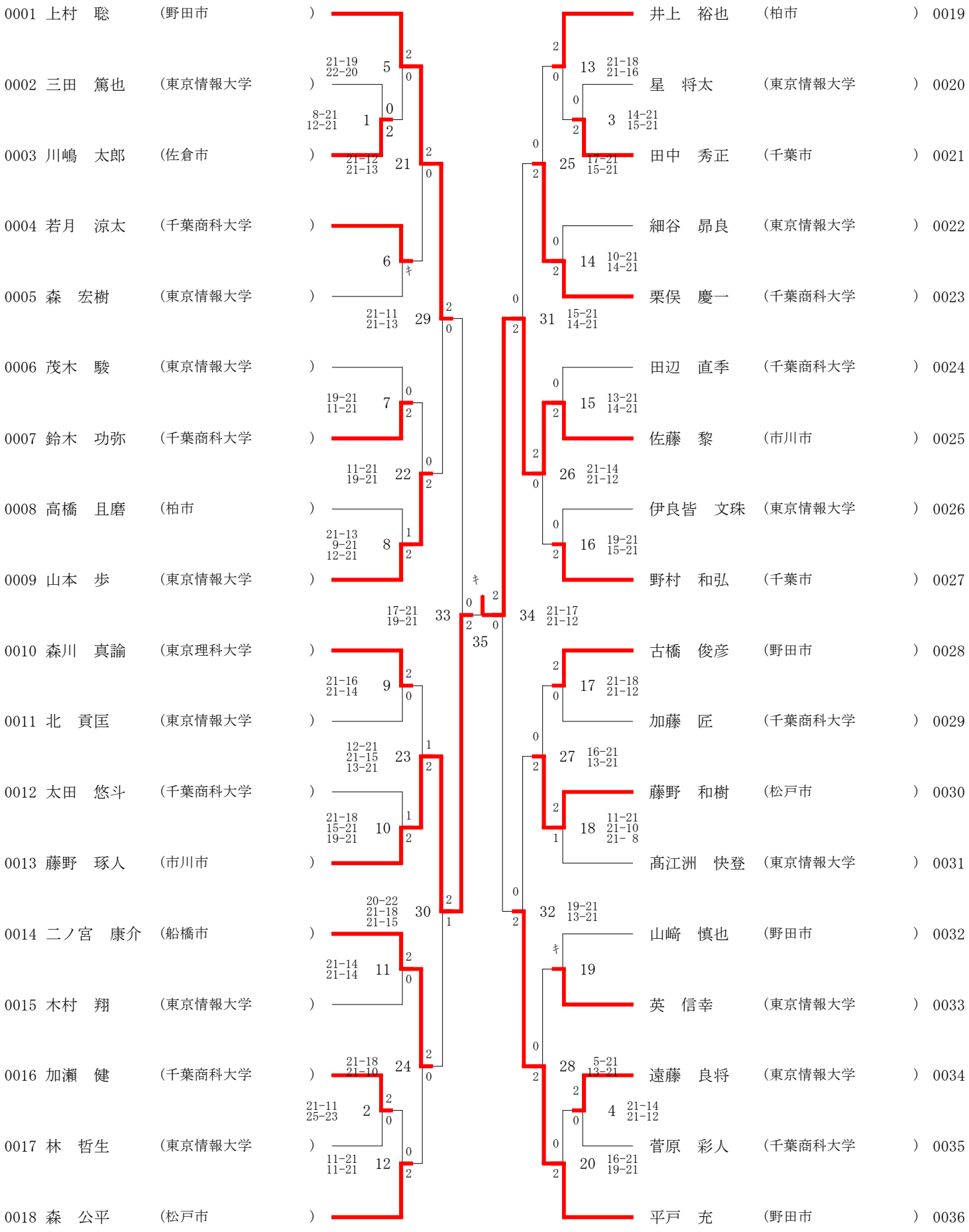

29-05-21 20:30

平成２９年度県民２部（国体予選）大会(29-04-13実施)　男子ﾀﾞﾌﾞﾙｽ

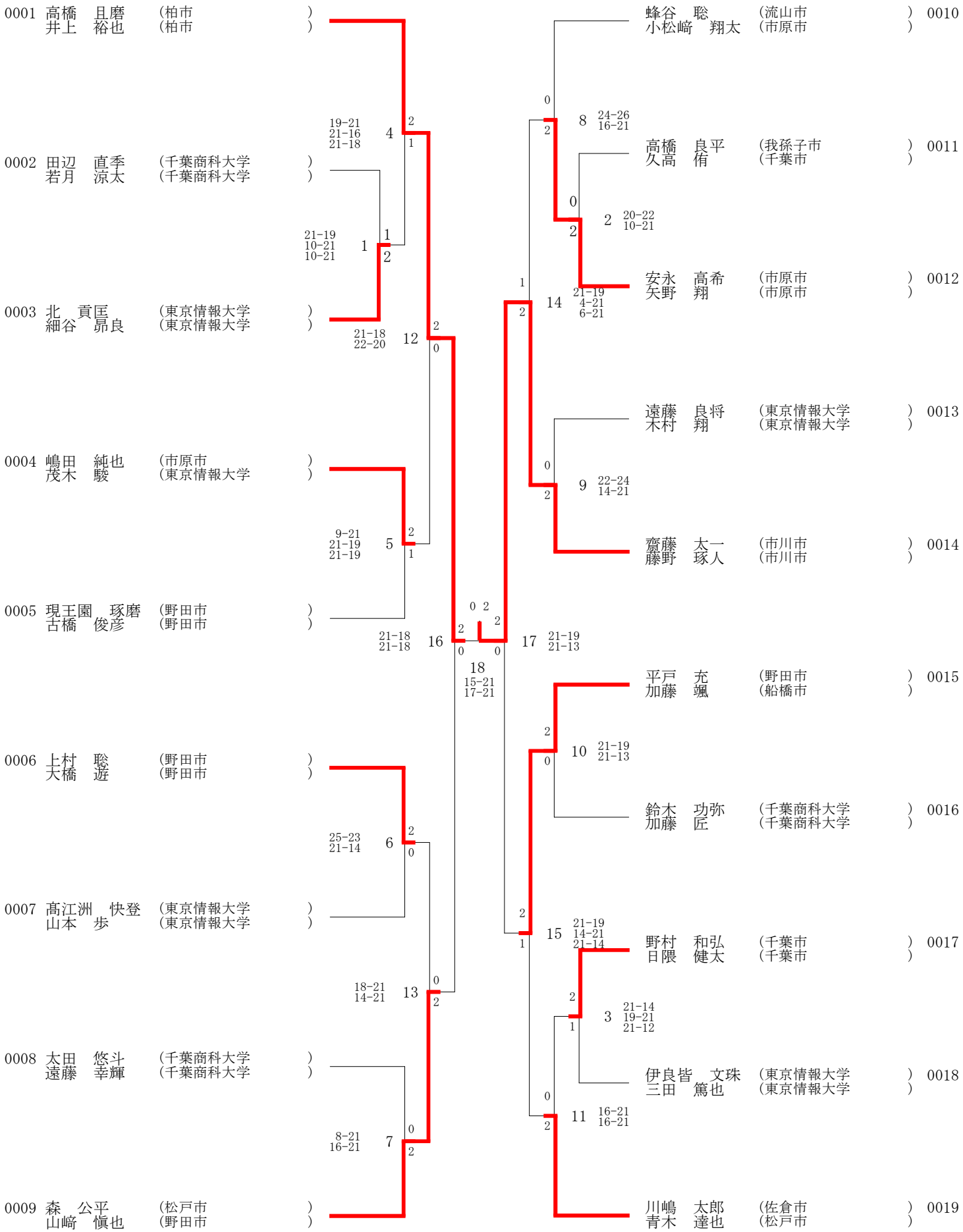

29-05-21 20:27

平成２９年度県民２部（国体予選）大会(29-04-13実施)　女子ｼﾝｸﾞﾙｽ

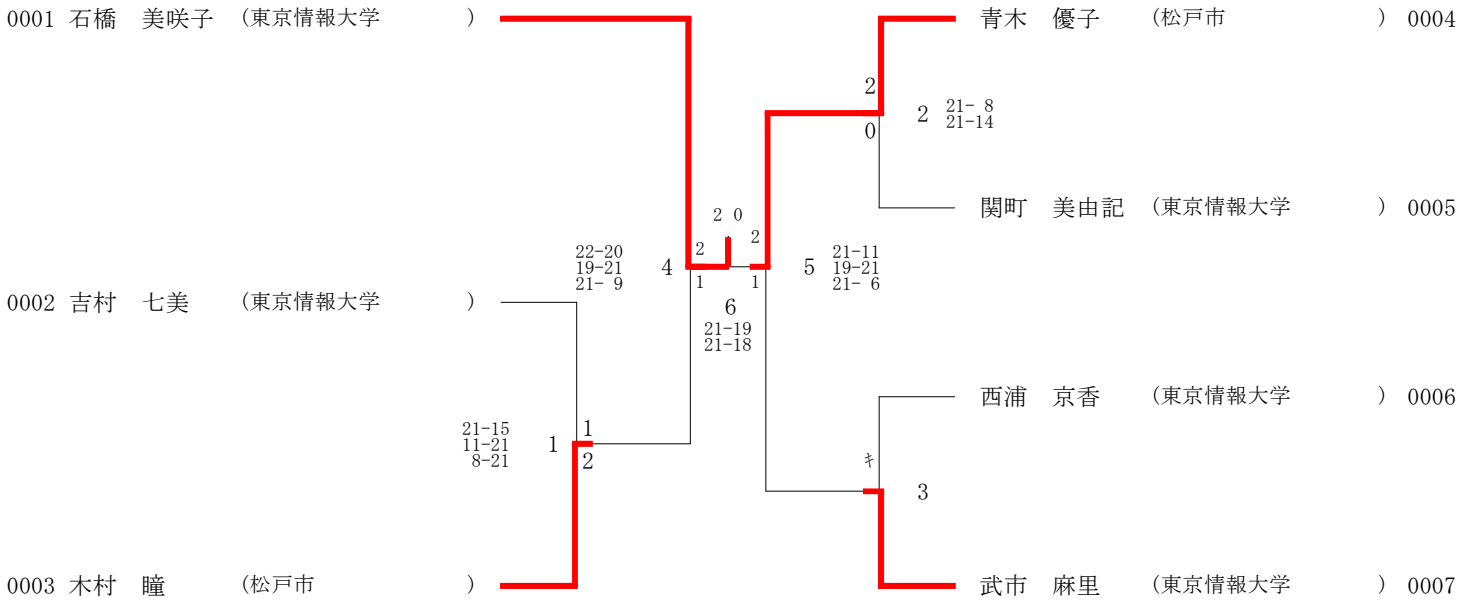

29-05-21 20:28
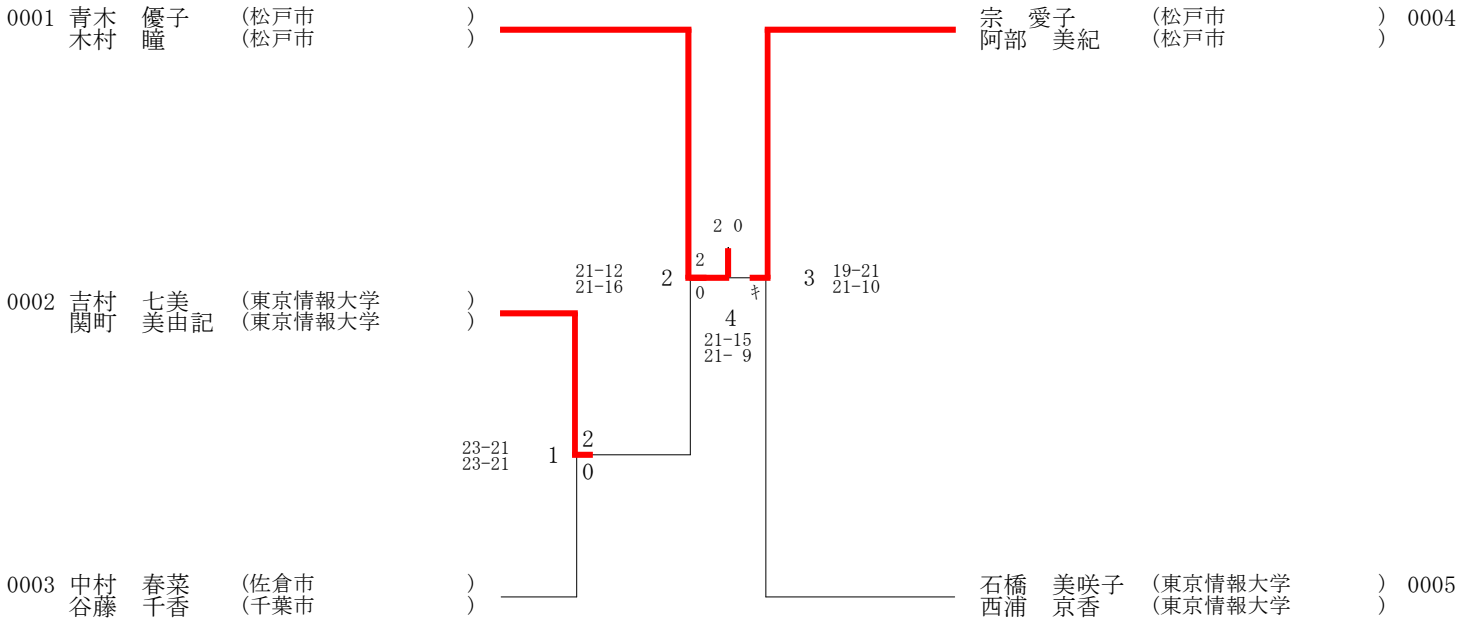
平成２９年度県民２部（国体予選）大会(29-04-13実施)　女子ﾀﾞﾌﾞﾙｽ